「現場を変える力強さ！」
油圧ショベル用林業マルチャー
グリズリーM350e

最大12ｃｍ

3.5〜7トン

新型グリズリーM350eは、3.5〜7トンの油圧ショベル用に新しくデザインされた林業用マルチャーです。
選択可能なギアモーター（20，25，30，40，45，60ｃｃ）によって小型ショベルの作動油流量範囲をカバーし、マルチャーの性能を最大限に発揮します。

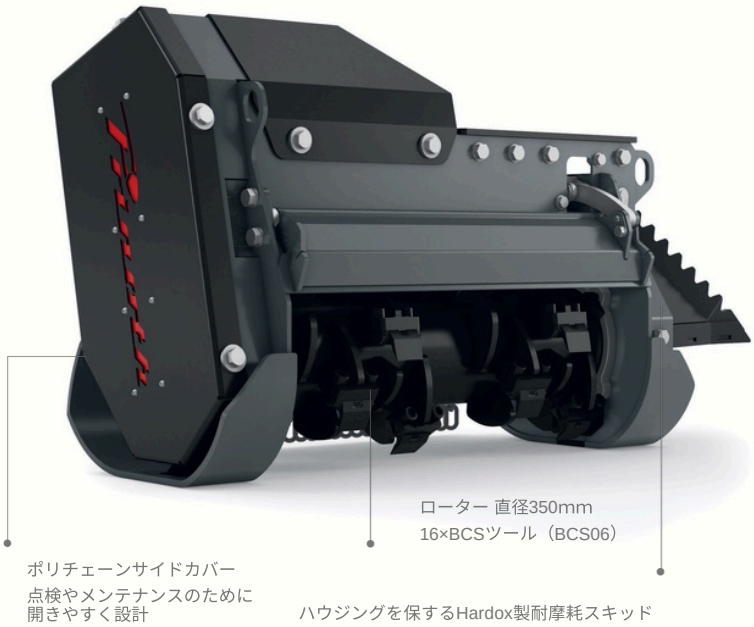



ハウジング
手入れしやすい設計で、林業分野に特化した頑丈なHardox製ハウジングは、付属のカウンターブレードによってハウジングを通過するチップをさらに細かく粉砕します。

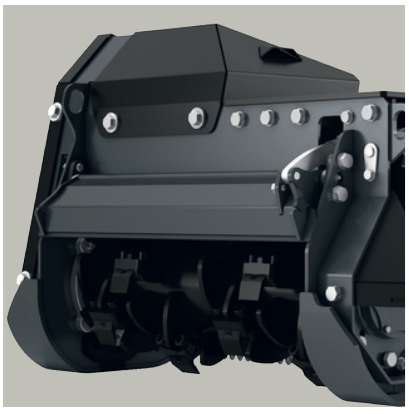

プロテクションフラップ
オプションのフラップ（油圧又は電動）で、マルチングしたチップが飛散するのを防止し、現場の安全性を高めます。



サムブラケット
オプションのサムブラケットを取り付ける事で、マルチャーを損傷させずにマルチング材の位置調整が簡単に行えます。

Prinoth®

強く、汎(ひろ)く

グリズリー m350eは枝木や草の粉砕など、幅広い用途でお使い頂けます。

ユニバーサルアダプタープレート
様々な機会にマルチャーを取り付ける事が可能です。



グリズリーM350eの

- パワフルで効率の高いギアモーター。
- ドレーン配管不要でベースマシンに合わせて選べるギアモーターのオプション。（20、 25、 30、 40、 45、60ｃｃ）
- メンテナンス頻度が少なく、滑りにくい電力伝タウ方法であるポリベルトを採用。
- ホースの損傷を防ぐため、油圧ホースはハウジングに内蔵されています。
- オプションで追加可能なフラップは、油圧もしくは電動からお選びいただけます。
- オプションで固定式のサムブラケットを装備可能 。

グリズリーM350e技術仕様

作業幅	750mm
全幅	1,218mm
重量	340kg
ローター直径	350mm
作動油流量	45-150 l/min
刃	16x BCS (BCS06)
高さ	715mm
奥行き（フラップなし）	550mm
奥行き（フラップ付き）	561mm

各重量と寸法は機械の構成により前後します。

お問合せ

販売元