「コンパクト × 高性能！　」
油圧ショベル用林業マルチャー
グリズリーM450e-1090

最大15ｃｍ
10〜15トン

グリズリーM450e-1090は
10〜15ｔンクラスの油圧ショベルに
適合する軽量・高耐久マルチャーです。
設計と素材を見直したことで
より頑丈になり
広い作業幅（1090mm）で、
一度により多くの面積を処理します。

サムブラケット

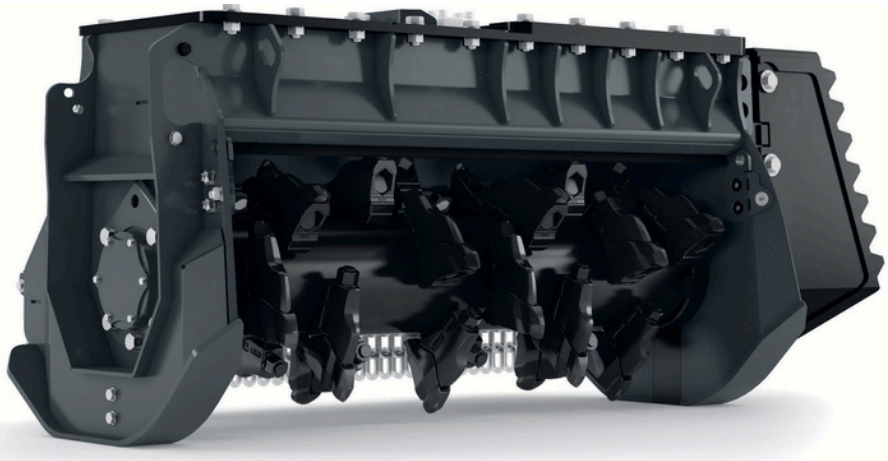

再校の性能を発揮するオープンフロント設計で、
木材をダイレクトに粉砕します。

ハウジングを保護するHardox製耐摩耗スキッと
ボルトオン式ライナー

ローター直径450 mm
20 x BCS ツール
（又は 24 x UPTsツール）



頑丈なウジング
耐摩耗性スキッドとボルトオン
式ライナーでハウジングを保護
し機械寿命を延ばします。

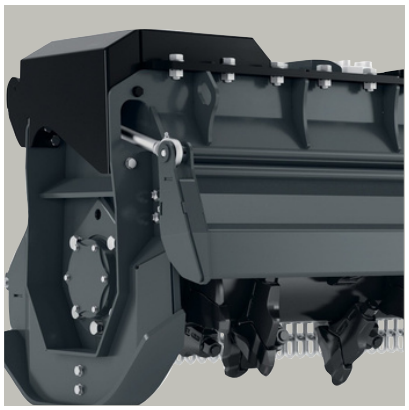

プロテクションフラップ
オプションのフラップ（油圧又は電動）
で、マルチングしたチップが飛散する
のを防止し、現場の安全性を高めます。



サムブラケット
オプションのサムブラケットを
取り付ける事で、マルチャーを損傷
させずにマルチング材の位置調整が
簡単に行えます。

Prinoth®

強く、汎(ひろ)く

ユニバーサルアダプタープレート

設計と素材をみなおすことでより頑丈になり、
従来よりも多用途に使用できるようになりました。
頑丈なスキッドとHardox400強化再度ウォールに
加え、強化モーターカバーが汚れや強い衝撃から
機会を保護します。

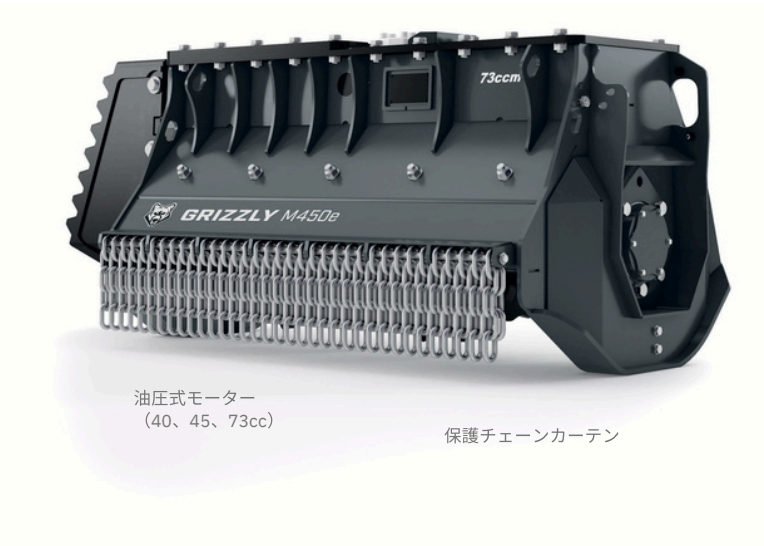

グリズリーM450e-1090の特徴

- ローターと油圧モーターの間のクラッチが摩耗を抑え、機械の寿命を延ばします。
- オプションでサイドカバーにサムブラケットと装着することにより、マルチング材の位置決めが簡易です。
- 新機能：オプションでフラップ（油圧または電動）を追加可能。
- 選択可能な3種類の油圧モーター:40cc、45cc、73ccの中からベースマシンに最も合うモーターをお選びいただけます。
- ホースの損傷を防ぐため、油圧ホースはハウジング内に内蔵されています。
- ドレーン配管は不要です。

グリズリーM450e-1090　技術仕様

作業幅	1,100mm
全幅	1,600mm
重量	660kg
ローター直径	450mm
作動油流量	90-170 l/min
ツール	24x BCS又は は28x UPTs
高さ（フラップ付き）	700mm
奥行き（フラップ付き）	773mm

* 各重量と寸法は械の構成により前後します。

お問合せ

販売元