グリズリーM450s

マルチャー グリズリーM450sは、 コンパクトローダーや油圧マシン用に 設計されています。

70〜180馬力のベースマシンに対応し、吐出量は22.5〜66gpm（85〜250 l/min）と様々なマルチング作業に使える、コンパクトでパワフルなアタッチメントです。



グリズリーM450sの利点

- クリアな視界
- 軽量
- オプションの保護フラップ
- パワフル

グリズリーM450sの特長

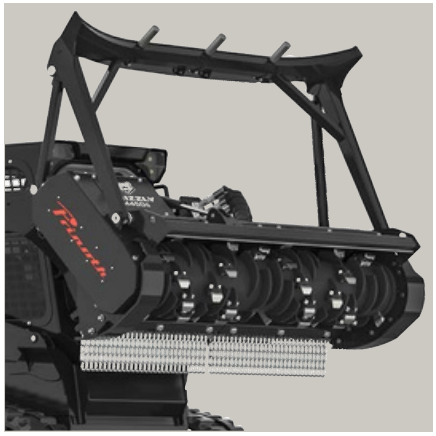

軽量
マルチングヘッドは丈夫かつコンパクトで、取り扱いやすい設計です。
マルチャーの重心がベースマシンに近いため、転倒や横転の危険が少なく安全です。



スピーディーな組み立て ハウジングに内蔵された油圧ホースには 工場出荷時からスタンダードな継手が取 り付けられています。

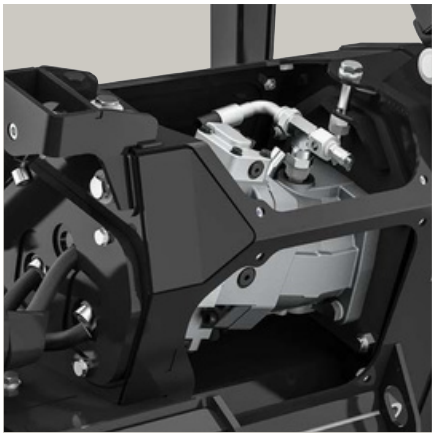

パワフル 107ccまたは170ccの可変容量モーター を搭載しており、68mmの強力なポリベルトが動力をローターに伝えます。
ポリベルトはメンテナンス頻度が少なく、滑りにくい動力伝達方法です。

技術データ

	1600	1900	2200
パワー	70ー150馬力	80ー150馬力	100 ー 180 馬 力
作動油流量	22.5ー52.8gpm (85ー200 l/min)	24.6ー52.8gpm (100ー200 l/min)	31.7 ー 66gpm (120ー250 l/min)
HD可変容量 モーター ツール	107cc	107cc	170cc
作業幅	32xBCS/40xUPTs	40xBCS/48xUPTs	48xBCS
全幅	1,600mm	1,900mm	2,200mm
重量	1,900mm	2,200mm	2,500mm
*	1,140kg	1,210kg	1,380 kg

* 重量はアタッチメントの構成によって異なります。フラップはオプションです。

BCSローターツール



BCS02
センターにメインのカッティングチップを、両サイドにチップを斜めに配置した トリプル超硬ツールで、小さい力で性能を発揮します。摩耗の激しい砂地用です。



BCS03
標準的なBCSホルダーに取り付ける、地面のマルチング用に表面を硬化した片刃チッパーブレードです。

UPTsローターツール



UPTs02
ダブルチップナイフの形状により、繊細で安定したマルチング結果を得ることができます。
木や特定の岩に使用できます。



UPTs04
摩耗が激しい環境向けに補強されたカーバイドツールです。最高の貫通力を持っており、小さい力でも性能を発揮します。地面の研磨など、幅広い用途に対応します。



UPTs05/06
外側のツールホルダーを保護し、ローターとハウジングの間に詰まった破材を除去するためのサイドスクレーパーを備えています。マルチャーの両端に取り付けます。



BCS08
幅のある4つのカーバイドチップで、石混じりの土壌に特化しています。地面との接触が激しい、岩石を多く含むような摩耗の激しい破砕に最適です。



BCSバイトコントロールシステム スチールナイフまたは超硬歯付きのBCS ローターです。高速回転でありながらもベアリングの磨耗を抑えるベストな バランスで、高い生産性と高品質な 仕上がりを提供します。

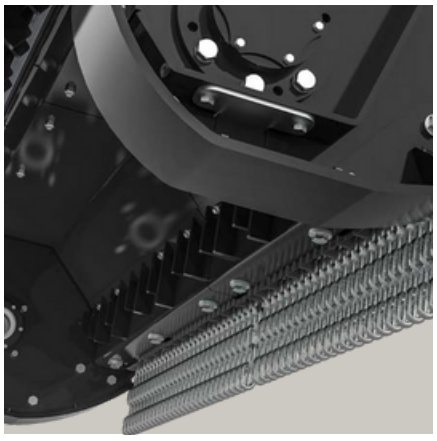

交換可能なボルトオン式カウンター ブレード ハウジングには、カウンターブレード 付きのボルトオンライナーが標準装備 されています。ライナーは耐摩耗製で、 簡単に交換ができます。

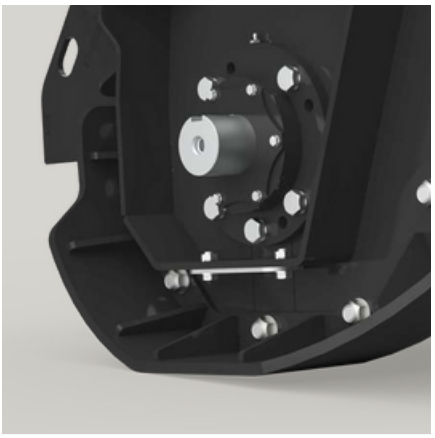

スキッド スキッドはマルチャーの角度を変える ことで地面との接地状態を調整し、 様々な作業や仕上げに対応します。

お問合せ

販売元